ԳԵՈՔԱՐՏ ՍՊԸ
Ք. ՎԱՆԱՁՈՐ
ՆԱԼԲԱՆԴՅԱՆ Փ 5/3-2

ООО ГЕОКАРТ
Г. ВАНАДЗОР
УЛ. НАЛБАНДЯН 5/3-2

ԼԻՑԵՆԶԻԱ ЛИЦЕНЗИЯ
ՔՊԼ N001672

# Ն Ա Խ Ա Գ Ի Ծ
# П Р О Е К Т

Լոռու մարզի Սպիտակ համայնքում տիպային
փակ տաղավարի կառուցման նախագիծ

ԳԵՈՔԱՐՏ ՍՊԸ

# ԱՇԽԱՏԱՆՔԱՅԻՆ ՆԱԽԱԳԻԾ

ԼԻՑԵՆԶԻԱ ՔՊԼՆ001672

Լոռու մարզի Սպիտակ համայնքում տիպային
փակ տաղավարի կառուցման նախագիծ

ՏՆՕՐԵՆ՝ Ն. ԹՈՎՄԱՍՅԱՆ

ՀԱՄԱՅՆՔԻ ՂԵԿԱՎԱՐ՝ Ք. ՆԻԿՈՂՈՍՅԱՆ

ՎԱՆԱՁՈՐ 2025

ՀԱՅԱՍՏԱՆԻ ՀԱՆՐԱՊԵՏՈՒԹՅԱՆ ՔԱՂԱՔԱՇԻՆՈՒԹՅԱՆ ԿՈՄԻՏԵ

# ԼԻՑԵՆԶԻԱ

ՔՊԼ-001672, 2-րդ դաս

*(սերիան, համարը, դասը)*

ՔԱՂԱՔԱՇԻՆԱԿԱՆ ՓԱՍՏԱԹՂԹԵՐԻ ԿԱԶՄՈՒՄ՝ ԲԱՑԱՌՈՒԹՅԱՄԲ ԿՈՆՍՏՐՈՒԿՏՈՐԱԿԱՆ ԵՎ ՃԱՐՏԱՐԱՊԵՏԱԿԱՆ ՄԱՍԵՐԻ

*(քաղաքաշինության բնագավառում գործունեության տեսակը)*

ՏՐՎԱԾ Է

2024-10-30, «ԳԵՈՔԱՐՍ» ՍՊԸ

*(լիցենզիան տալու տարեթիվը, ամիսը, օրը, քաղաքաշինության գործունեության սուբյեկտի անվանումը,*

ՀՀ, ԼՈՌԻ, ՎԱՆԱՁՈՐ, ՎԱՆԱՁՈՐ, ՆԱԼԲԱՆԴՅԱՆ Փ., 5/3-2

*գտնվելու վայրը՝ այդ թվում, անհատ ձեռնարկատիրոջ դեպքում՝ անունը, ազգանունը և բնակության վայրը)*

Գործողության ժամկետը՝ 30.10.2029թ.

*(օրը, ամիսը, տարեթիվը)*

ՀՍԿԻՉ ՀԱՄԱՐ՝ UG63-8A51-585D-F377

Սույն փաստաթուղթը տրված է բացառապես էլեկտրոնային եղանակով: Փաստաթղթի վավերականության ստուգումն ու էլեկտրոնային բնօրինակի ներբեռնումը հնարավոր է իրականացնել https://verify.e-gov.am Հայաստանի Հանրապետության պաշտոնական փաստաթղթերի վավերականության ստուգման միասնական համակարգի կայքում մուտքագրելով հսկիչ համարը կամ սքանավորելով արագ արձագանքման ծածկագիրը (QR Code):

<u>ԱՇԽԱՏԱՆՔԱՅԻՆ ԳԾԱԳՐԵՐԻ ՑԱՆԿ</u>

| ՀՀ | ԹԵՐԹԵՐԻ ԱՆՎԱՆԱՎՈՐՈՒՄՆԵՐԸ | ԹԵՐԹ |
|---|---|---|
| 1 | ԱՇԽԱՏԱՆՔԱՅԻՆ ԳԾԱԳՐԵՐԻ ՑԱՆԿ,ԲԱՑԱՏՐԱԳԻՐ | ՃՇ-1 |
| 2 | ԵՌԱՉԱՓ ՊԱՏԿԵՐ | ՃՇ-2 |
| 3 | ԱՌԱՋԻՆ ՀԱՐԿԻ ՀԱՏԱԿԱԳԻԾ Մ1:100 | ՃՇ-3 |
| 4 | ՃԱԿԱՏ ԸՍՏ 1-4 ԱՌԱՆՑՔՆԵՐԻ Մ 1:100 | ՃՇ-4 |
| 5 | ՃԱԿԱՏ ԸՍՏ Ա-Գ ԱՌԱՆՑՔՆԵՐԻ Մ 1:100 | ՃՇ-5 |
| 6 | ՃԱԿԱՏ ԸՍՏ 4-1 ԱՌԱՆՑՔՆԵՐԻ Մ 1:100 | ՃՇ-6 |
| 7 | ՃԱԿԱՏ ԸՍՏ Գ-Ա ԱՌԱՆՑՔՆԵՐԻ Մ 1:100 | ՃՇ-7 |
| 8 | ԿՏՐՎԱԾՔ Ա-Ա 1:100 | ՃՇ-8 |
| 9 | ԿՏՐՎԱԾՔ Բ-Բ 1:100 | ՃՇ-9 |
| 10 | ՏԱՆԻՔԻ ՀԻՄՆԱԿՄԱԽՔԻ ՀԱՏԱԿԱԳԻԾ 1:100 | ՃՇ-10 |
| 11 | ՏԱՆԻՔԻԱԾԱԾԿՈՒՅԹԻ ՀԱՏԱԿԱԳԻԾ 1:100 | ՃՇ-11 |
| 12 | ՀԻՄՆԱԿՄԱԽՔԻ ԵՌԱՉԱՓ ՊԱՏԿԵՐ | ՃՇ-12 |
| 13 | ՄՈՆՏԱԺԱՅԻՆ ԷԼԵՄԵՆՏՆԵՐԻ ՄԱԿՆԻՇԱՈՐՈՒՄ | ՃՇ-13 |
| 14 | ՄԻԱՑՄԱՆ ՀԱՆԳՈՒՅՑ 1, ՄԻԱՑՄԱՆ ՀԱՆԳՈՒՅՑ 2 | ՃՇ-14 |
| 15 | ՄԻԱՑՄԱՆ ՀԱՆԳՈՒՅՑ 3, ՄԻԱՑՄԱՆ ՀԱՆԳՈՒՅՑ 4 | ՃՇ-15 |

<u>ԲԱՑԱՏՐԱԳԻՐ</u>

Լոռու մարզ, համայնք Սպիտակում տիպային փակ տաղավարի կառուցման նախագիծը մշակված է պատվիրատուի առաջարկների, պահանջների և շինարարական նորմերի հիման վրա :

Նախագծում հաշվի է առնված հակահրդեհային պահանջները ըստ գործող նորմաների :

Լոռու մարզ, համայնք Սպիտակում նախատեսվում է կառուցել մեկ հարկանի, ուղղանկյունաձև՝ 5x3 մ արտաքին չափսերով տիպային փակ տաղավար :

Հատակագծում ունի ուղղանկյունաձև տեսք՝ ( 4.74 x 2.74 ) մ առանցքային չափեր:

Շինության կրող կարկասը □ 100x100x4 չափերով մետաղական խողովակներից են:

Պատերը 80մմ հաստությամբ սենդվիչ պանելներից են:

Դռները և պատուհանները մետաղապլաստե:

Տանիքը միաթեք է (ազատ ջրահեռացմամբ) իրականացված 100մմ սենդվիչ պանելներից ՝ □ 40x60x2 մմ (ք. 1200մմ) չափերով մետաղական ծպեղնաոտքերի և □ 40x50x2 մմ (ք. 400մմ) չափերով մետաղական կավարամածի վրա:

Նախագծով նախատեսված է հետևյալ շինարարկան աշխատանքները՝

- Մետաղական սյուների և հեծանների մոնտաժում
- Պատերի կառուցում
- Տանիքի հիմնակմախքի կառուցում
- Տանիքի կառուցում
- Դռների տեղադրում
- Պատուհանների տեղադրում
- Մետաղական էլեմենտների յուղաներկում 2 անգամ

| | | | | | | |
|---|---|---|---|---|---|---|
| Տնօրեն | Թովմասյան Ն. | | Լոռու մարզի Սպիտակ համայնքում տիպային փակ տաղավարի կառուցման նախագիծ | | | ՃՇ |
| Կատարեց | Հովհաննիսյան Վ. | | | | | |
| Ստուգեց | Թովմասյան Ն. | | Տիպային փակ տաղավար | Փուլ | Թերթ | Թերթեր |
| | | | | ԱՆ | 1 | 15 |
| | | | Աշխատանքային գծագրերի ցանկ | <<ԳԵՈՔԱՐՏ>> ՍՊԸ | | |

# ԵՌԱՉԱՓ ՊԱՏԿԵՐ

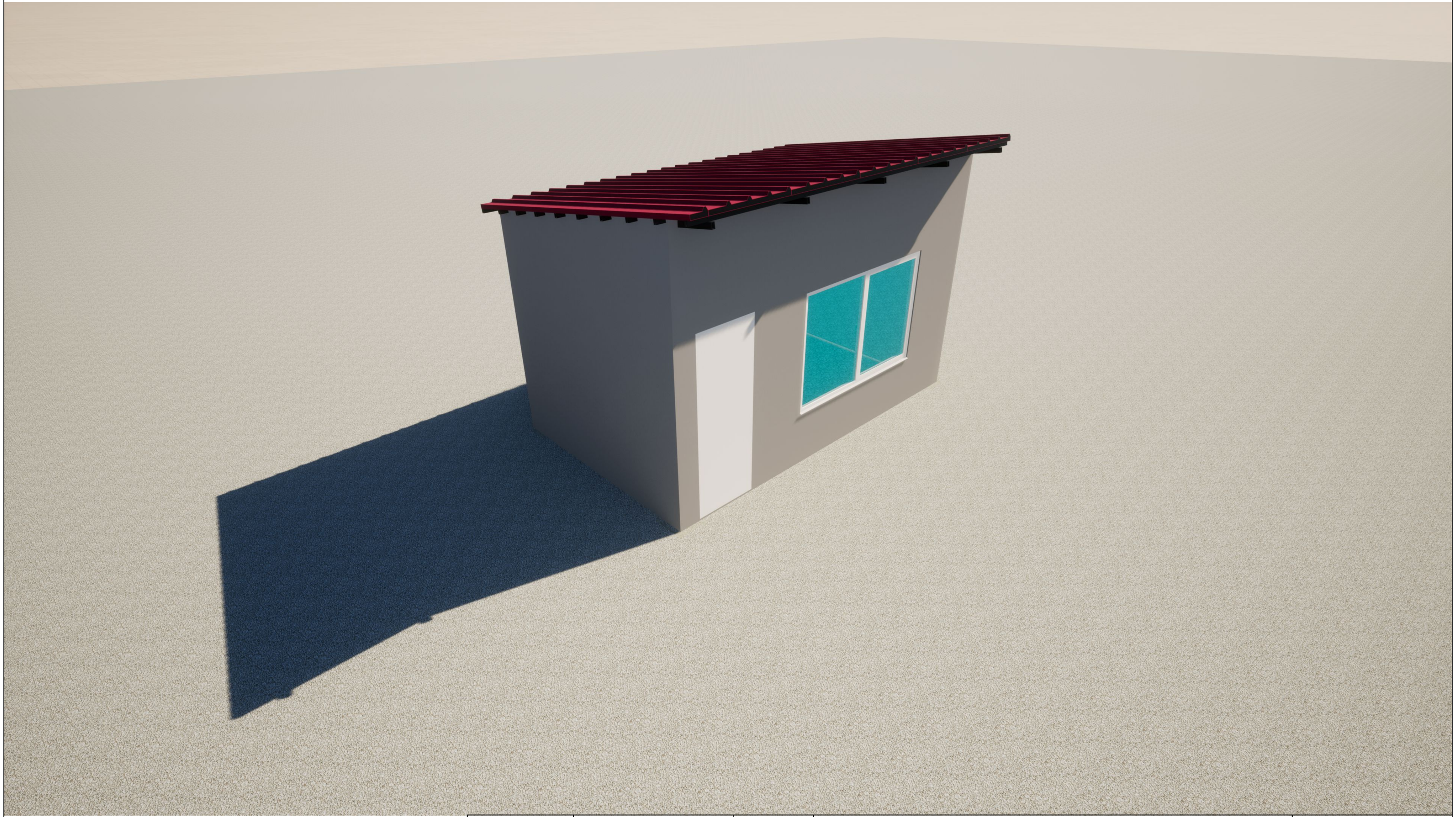

| | | | |
|---|---|---|---|
| Տնօրեն | Թովմասյան Ն. | Լոռու մարզի Սպիտակ համայնքում տիպային փակ տաղավարի կառուցման նախագիծ | ՃՇ |
| Կատարեց | Հովհաննիսյան Վ. | | |
| Ստուգեց | Թովմասյան Ն. | Տիպային փակ տաղավար | Փուլ: ԱՆ; Թերթ: 2; Թերթեր: 15 |
| | | Եռաչափ պատկեր | <<ԳԵՈՔԱՐՏ>> ՍՊԸ |

# ԱՌԱՋԻՆ ՀԱՐԿԻ ՀԱՏԱԿԱԳԻԾ Մ 1:50

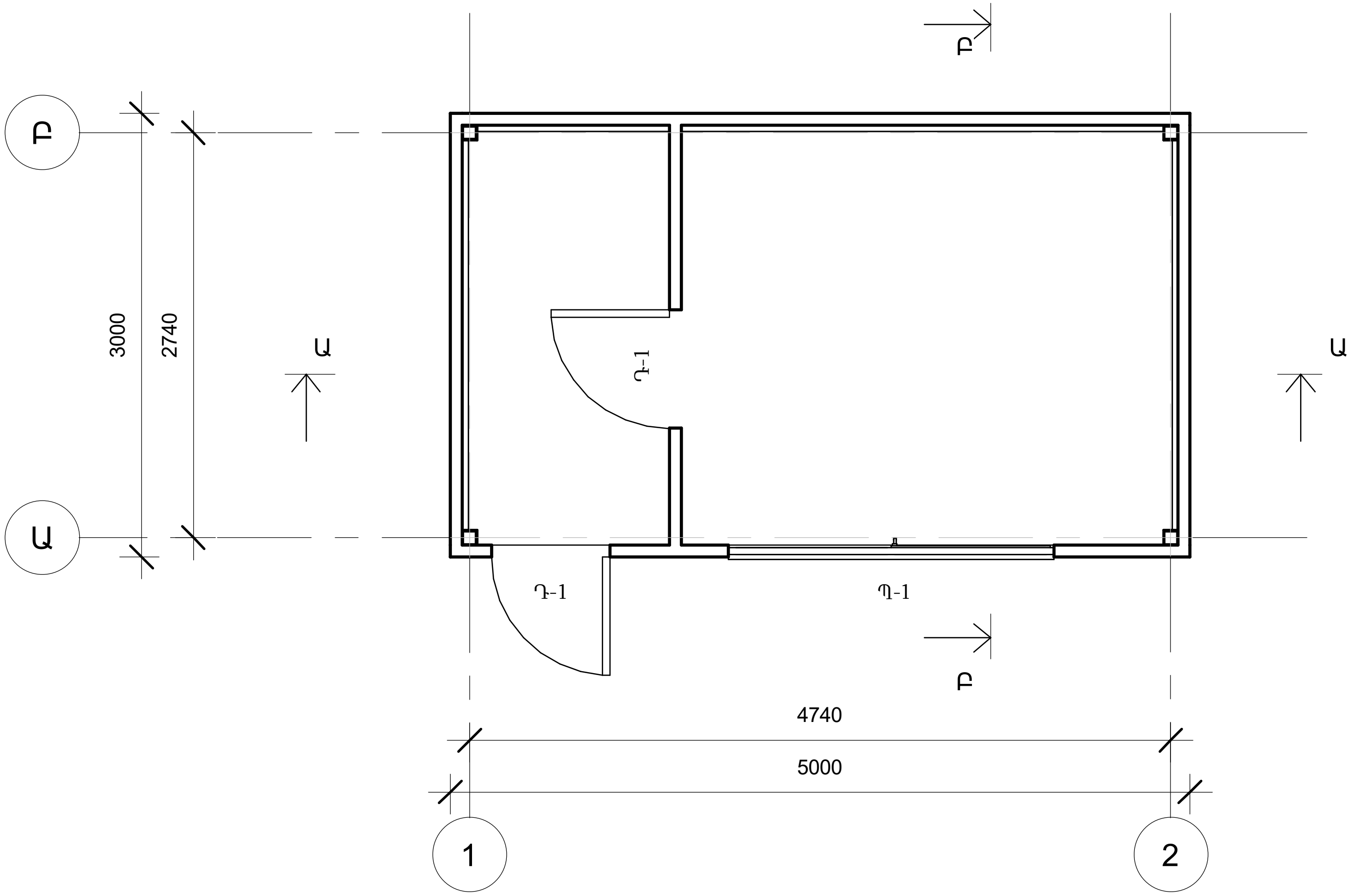


Պ-1 - Պատուհան 2200 x 1500 մմ
Դ-1 - Դուռ 800 x 2200 մմ

ԾԱՆՈԹՈՒԹՅՈՒՆ

1. Առանցքային չափերը տրված են միլիմետրներով:
2. Շենքի նիշերը տրված են մետրներով:

| | | | | | | |
|---|---|---|---|---|---|---|
| Տնօրեն | Թովմասյան Ն. | | Լոռու մարզի Սպիտակ համայնքում տիպային փակ տաղավարի կառուցման նախագիծ | | ՃՇ | |
| Կատարեց | Հովհաննիսյան Վ. | | | | | |
| Ստուգեց | Թովմասյան Ն. | | Տիպային փակ տաղավար | Փուլ | Թերթ | Թերթեր |
| | | | | ԱՆ | 3 | 15 |
| | | | Առաջին հարկի հատակագիծ | <<ԳԵՈՔԱՐՏ>> ՍՊԸ | | |
| | | | | | | |

# ՃԱԿԱՏ ԸՍՏ 1-2 ԱՌԱՆՑՔՆԵՐԻ Մ 1:50

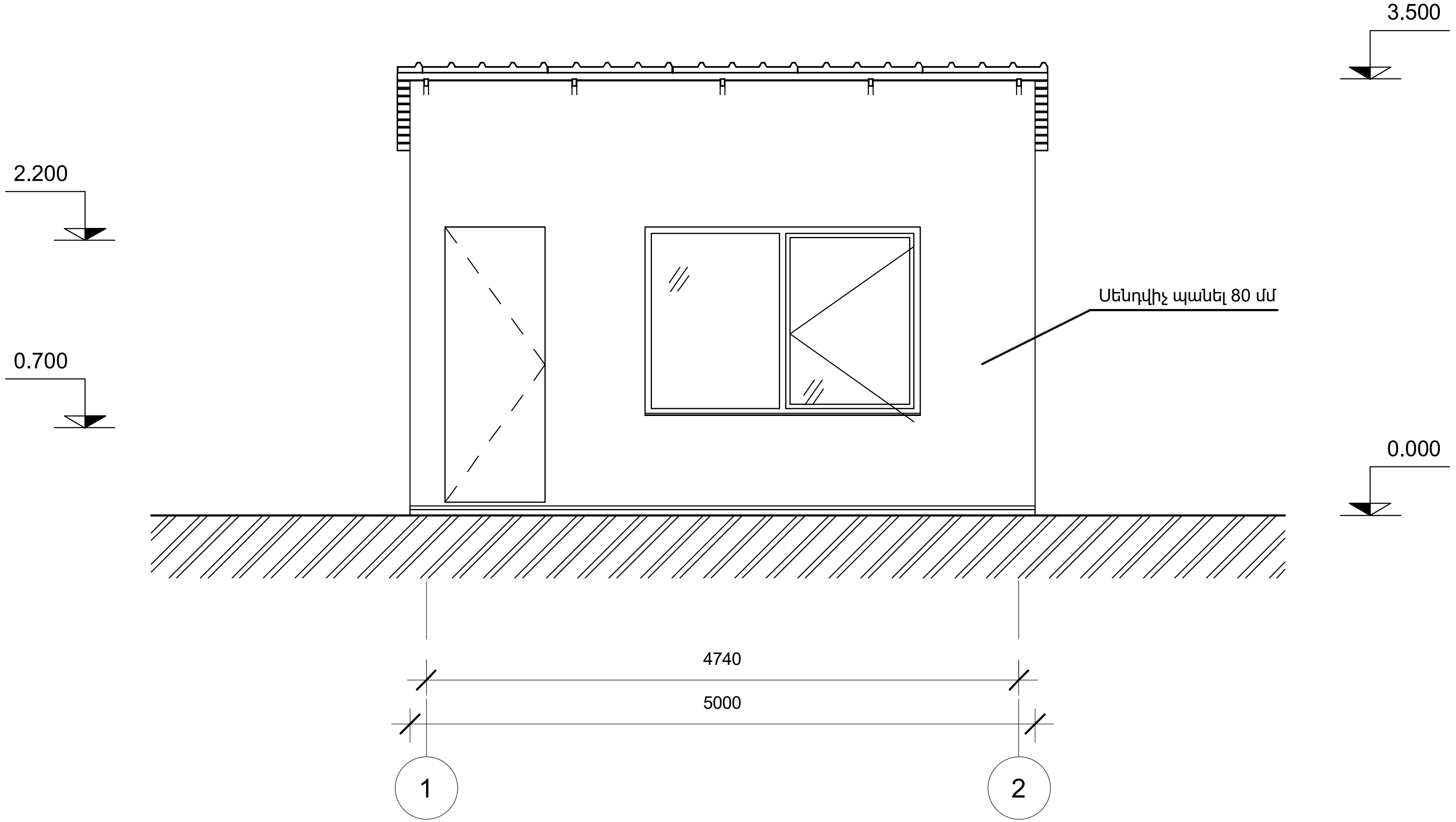


ԾԱՆՈԹՈՒԹՅՈՒՆ

1. Առանցքային չափերը տրված են միլիմետրներով:
2. Շենքի նիշերը տրված են մետրներով:

| | | | | | | |
|---|---|---|---|---|---|---|
| Տնօրեն | Թովմասյան Ն. | | Լոռու մարզի Սպիտակ համայնքում տիպային փակ տաղավարի կառուցման նախագիծ | | | ՃՇ |
| Կատարեց | Հովհաննիսյան Վ. | | | | | |
| Ստուգեց | Թովմասյան Ն. | | Տիպային փակ տաղավար | Փուլ | Թերթ | Թերթեր |
| | | | | ԱՆ | 4 | 15 |
| | | | Ճակատ ըստ 1-2 առանցքների | <<ԳԵՈՔԱՐՏ>> ՍՊԸ | | |

# ՃԱԿԱՏ ԸՍՏ Ա-Բ ԱՌԱՆՑՔՆԵՐԻ Մ 1:50

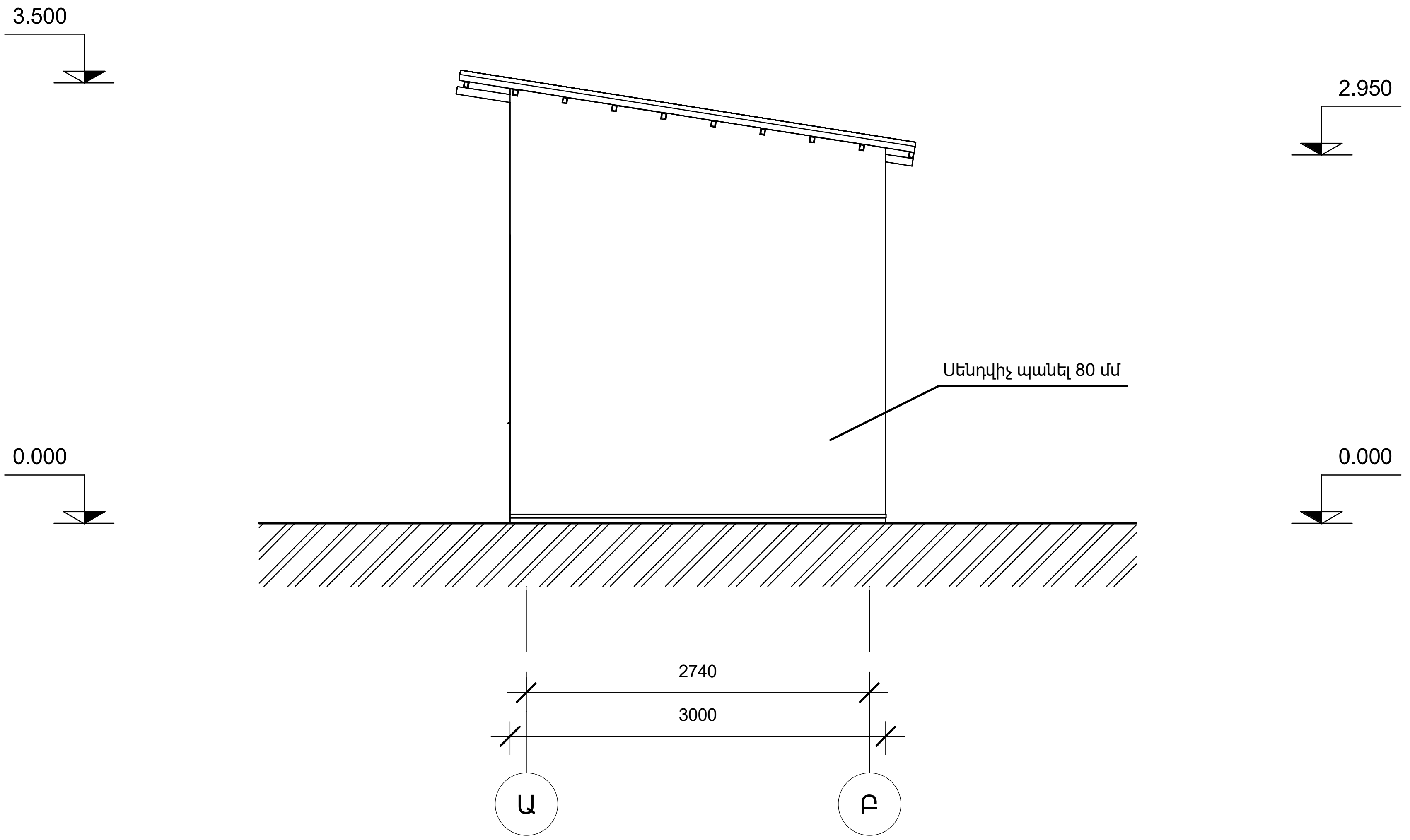


ԾԱՆՈԹՈՒԹՅՈՒՆ

1. Առանցքային չափերը տրված են միլիմետրներով:
2. Շենքի նիշերը տրված են մետրներով:

| | | | | | | |
|---|---|---|---|---|---|---|
| Տնօրեն | Թովմասյան Ն. | | Լոռու մարզի Սպիտակ համայնքում տիպային փակ տաղավարի կառուցման նախագիծ | | | ՃՇ |
| Կատարեց | Հովհաննիսյան Վ. | | | | | |
| Ստուգեց | Թովմասյան Ն. | | Տիպային փակ տաղավար | Փուլ | Թերթ | Թերթեր |
| | | | | ԱՆ | 5 | 15 |
| | | | Ճակատ ըստ Ա-Բ առանցքների | | <<ԳԵՈՔԱՐՏ>> ՍՊԸ | |

# ԾԱԿԱՏ ԸՍՏ 2-1 ԱՌԱՆՑՔՆԵՐԻ Մ 1:50

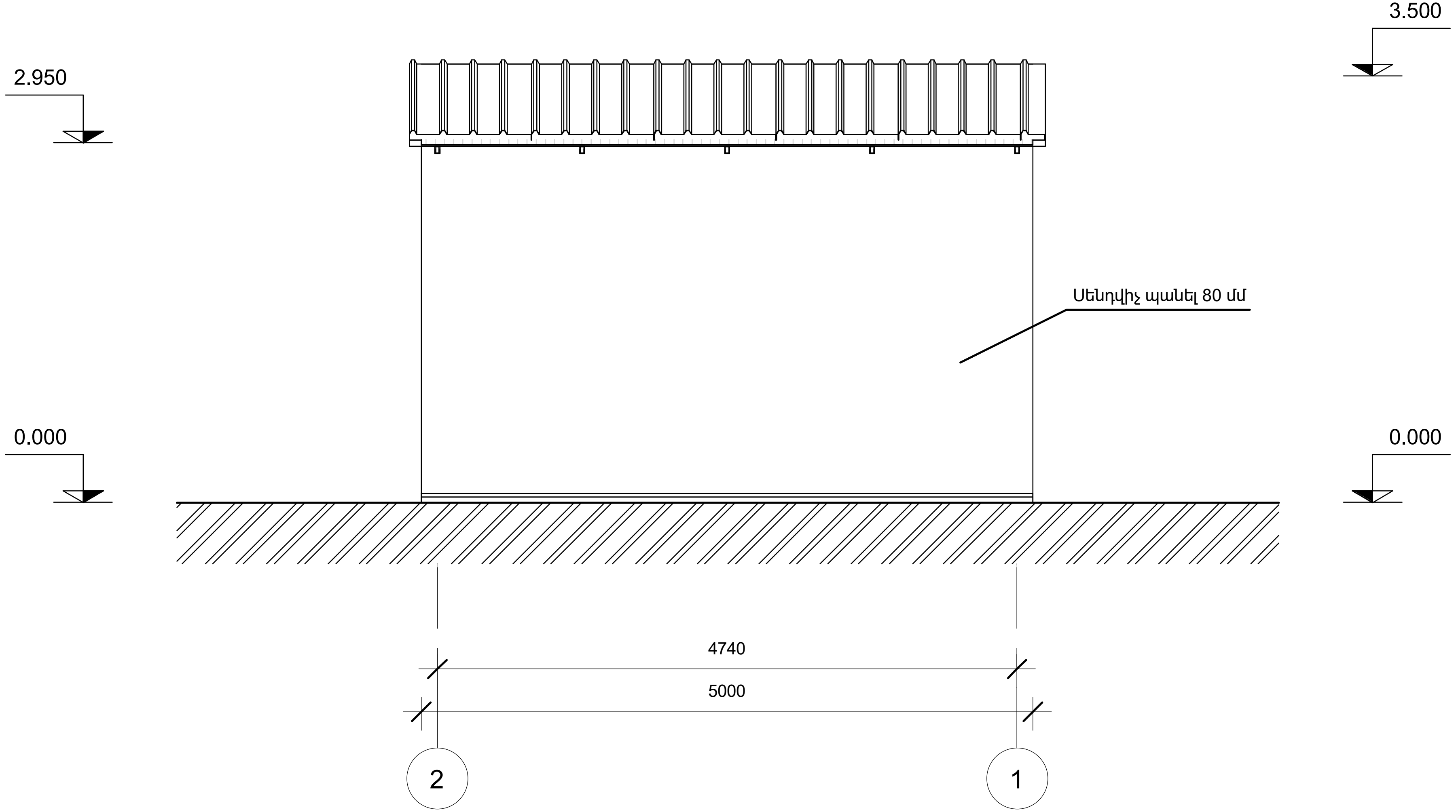


## ԾԱՆՈԹՈՒԹՅՈՒՆ

1. Առանցքային չափերը տրված են միլիմետրներով:
2. Շենքի նիշերը տրված են մետրներով:

| | | | | | | |
|---|---|---|---|---|---|---|
| Տնօրեն | Թովմասյան Ն. | | Լոռու մարզի Սպիտակ համայնքում տիպային փակ տաղավարի կառուցման նախագիծ | | | ԾՇ |
| Կատարեց | Հովհաննիսյան Վ. | | | | | |
| Ստուգեց | Թովմասյան Ն. | | Տիպային փակ տաղավար | Փուլ | Թերթ | Թերթեր |
| | | | | ԱՆ | 6 | 15 |
| | | | Ծակատ ըստ 2-1 առանցքների | <<ԳԵՈՔԱՐՏ>> ՍՊԸ | | |
| | | | | | | |

# ԾԱԿԱՏ ԸՍՏ Բ-Ա ԱՌԱՆՑՔՆԵՐԻ Մ 1:50

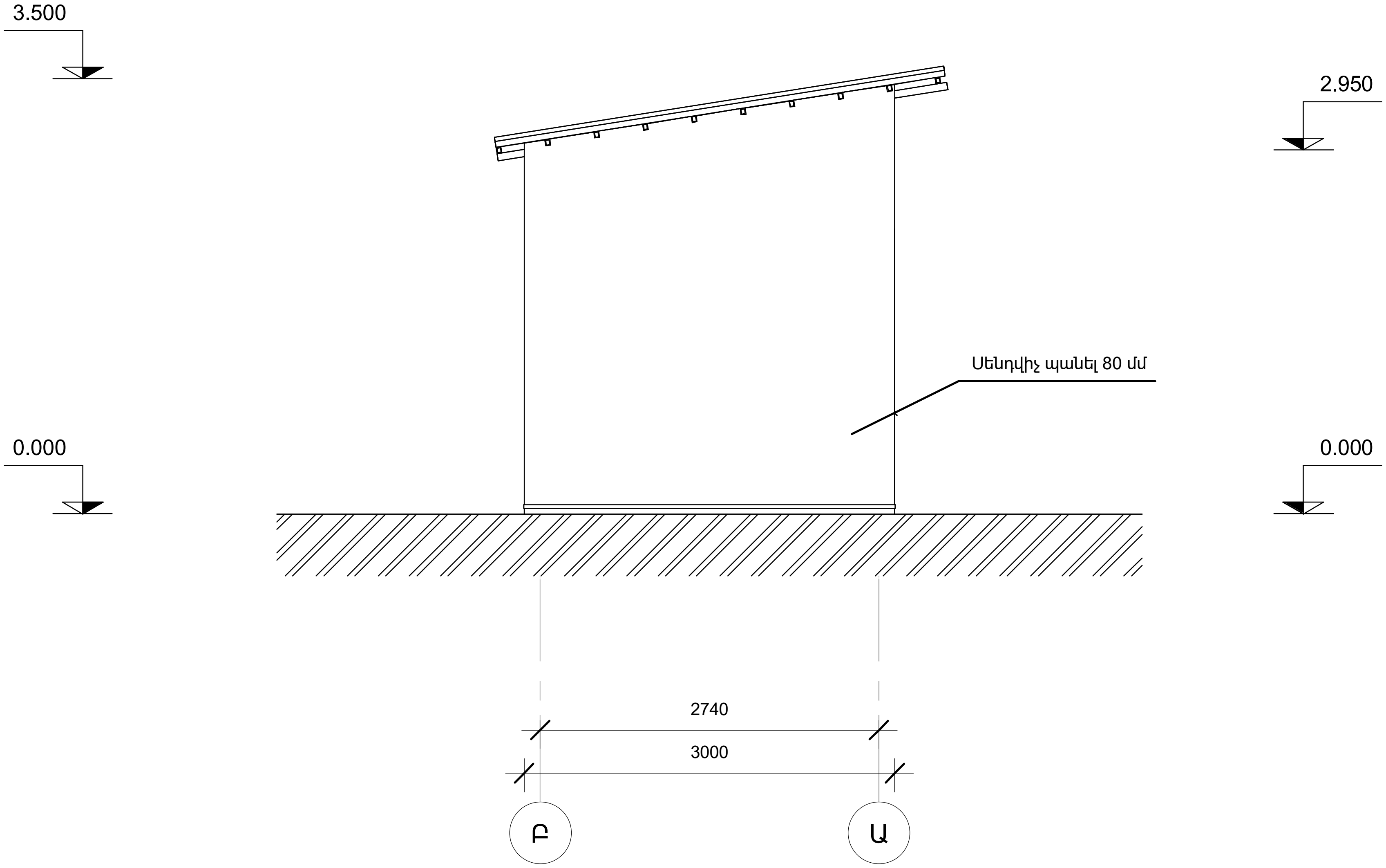


ԾԱՆՈԹՈՒԹՅՈՒՆ

1. Առանցքային չափերը տրված են միլիմետրներով:
2. Շենքի նիշերը տրված են մետրներով:

| | | | | | | |
|---|---|---|---|---|---|---|
| Տնօրեն | Թովմասյան Ն. | | Լոռու մարզի Սպիտակ համայնքում տիպային փակ տաղավարի կառուցման նախագիծ | | | ԾՇ |
| Կատարեց | Հովհաննիսյան Վ. | | | | | |
| Ստուգեց | Թովմասյան Ն. | | Տիպային փակ տաղավար | Փուլ | Թերթ | Թերթեր |
| | | | | ԱՆ | 7 | 15 |
| | | | Ծակատ ըստ Բ-Ա առանցքների | <<ԳԵՈՔԱՐՏ>> ՍՊԸ | | |

# ԿՏՐՎԱԾՔ Ա-Ա Մ 1:50

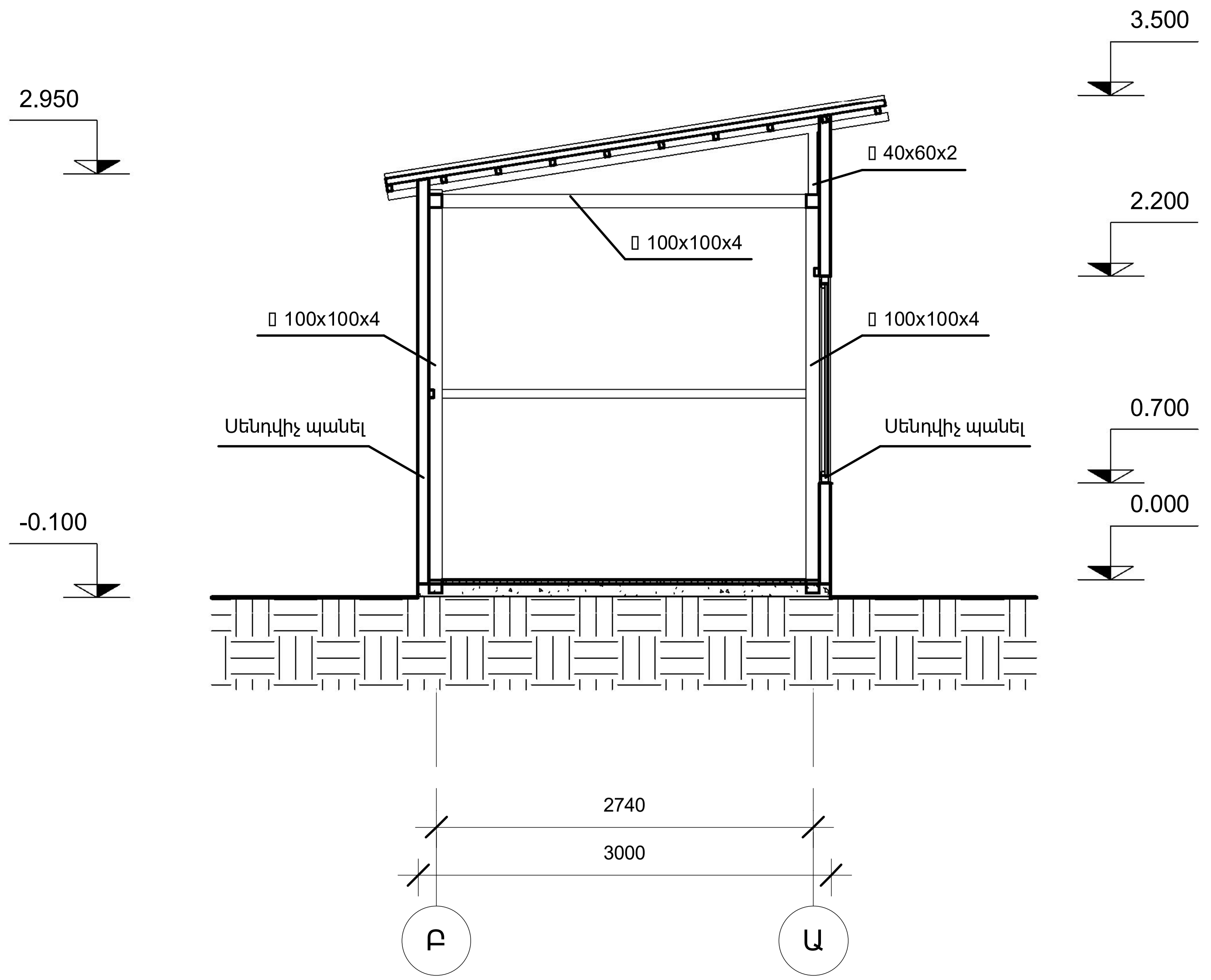


ԾԱՆՈԹՈՒԹՅՈՒՆ

1. Առանցքային չափերը տրված են միլիմետրներով:
2. Շենքի նիշերը տրված են մետրներով:

| | | | | | | |
|---|---|---|---|---|---|---|
| Տնօրեն | Թովմասյան Ն. | | Լոռու մարզի Սպիտակ համայնքում տիպային փակ տաղավարի կառուցման նախագիծ | | ՃՇ | |
| Կատարեց | Հովհաննիսյան Վ. | | | | | |
| Ստուգեց | Թովմասյան Ն. | | Տիպային փակ տաղավար | Փուլ | Թերթ | Թերթեր |
| | | | | ԱՆ | 8 | 15 |
| | | | Կտրվածք Ա-Ա | <<ԳԵՈՔԱՐՏ>> ՍՊԸ | | |

# ԿՏՐՎԱԾՔ Բ-Բ Մ 1:100

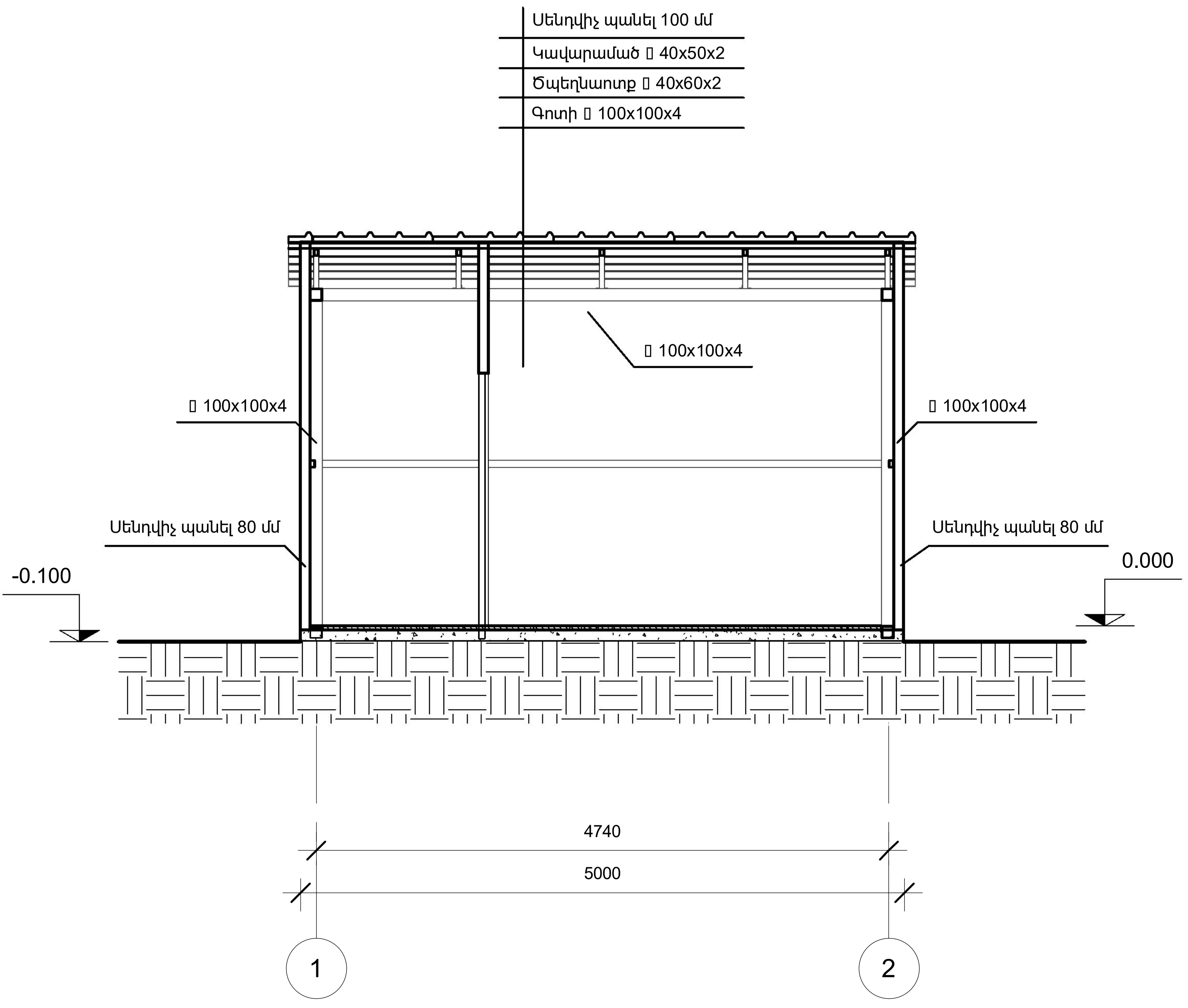


ԾԱՆՈԹՈՒԹՅՈՒՆ

1. Առանցքային չափերը տրված են միլիմետրներով:
2. Շենքի նիշերը տրված են մետրներով:

| | | | | | | |
|---|---|---|---|---|---|---|
| Տնօրեն | Թովմասյան Ն. | | Լոռու մարզի Սպիտակ համայնքում տիպային փակ տաղավարի կառուցման նախագիծ | | | ՃՇ |
| Կատարեց | Հովհաննիսյան Վ. | | | | | |
| Ստուգեց | Թովմասյան Ն. | | Տիպային փակ տաղավար | Փուլ | Թերթ | Թերթեր |
| | | | | ԱՆ | 9 | 15 |
| | | | Կտրվածք Բ-Բ | <<ԳԵՈՔԱՐՏ>> ՍՊԸ | | |

# ՏԱՆԻՔԱԾԱԾԿԻ ՀԻՄՆԱԿՄԱԽՔԻ ՀԱՏԱԿԱԳԻԾ Մ 1:100

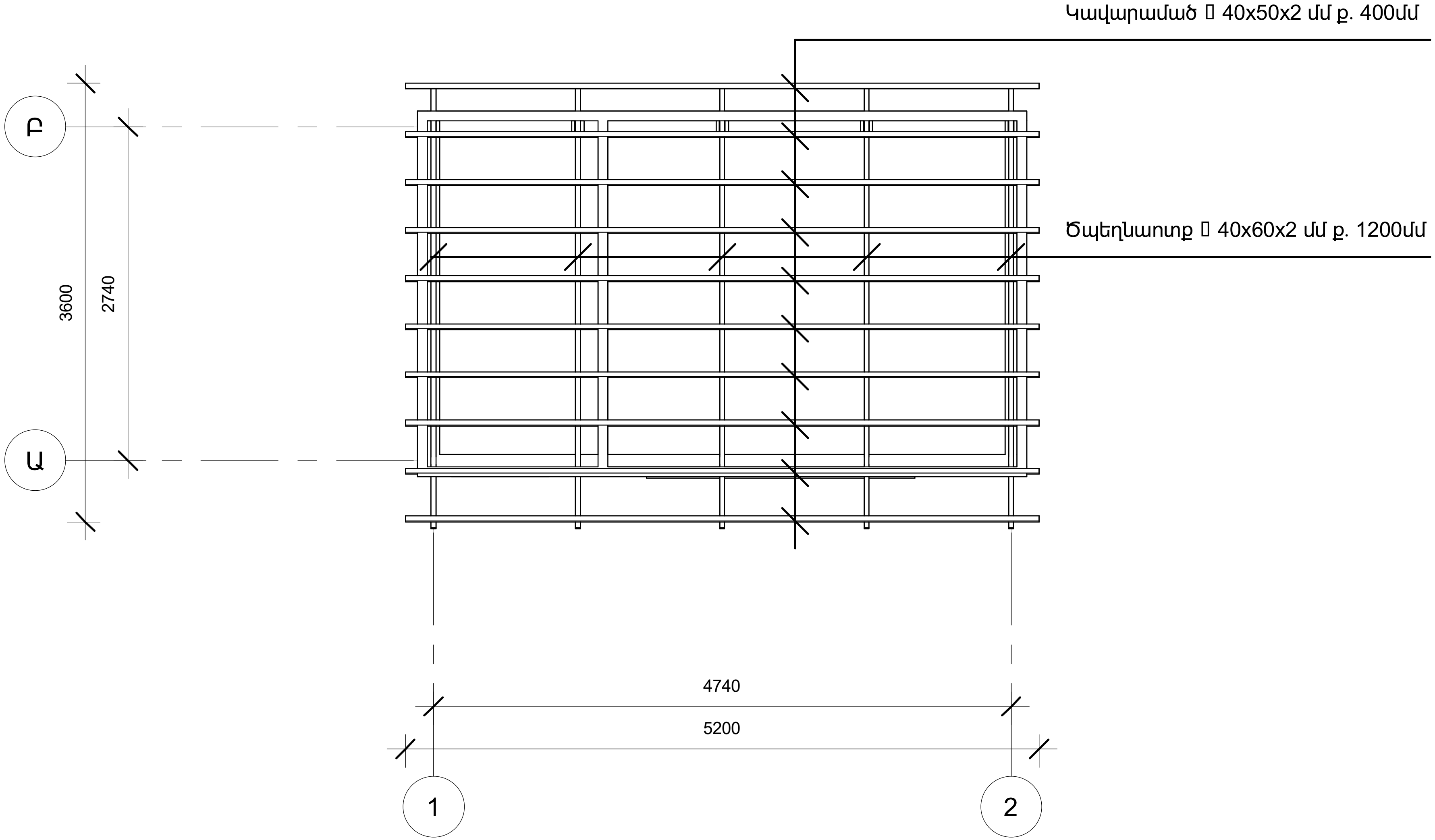


ԾԱՆՈԹՈՒԹՅՈՒՆ

1. Առանցքային չափերը տրված են միլիմետրներով:
2. Շենքի նիշերը տրված են մետրներով:
3. Տանիքածածկի մետաղական կոնստրուկցիաները յուղաներկել 2 անգամ:

| | | | | | | |
|---|---|---|---|---|---|---|
| Տնօրեն | Թովմասյան Ն. | | Լոռու մարզի Սպիտակ համայնքում տիպային փակ տաղավարի կառուցման նախագիծ | | | ՃՇ |
| Կատարեց | Հովհաննիսյան Վ. | | | | | |
| Ստուգեց | Թովմասյան Ն. | | Տիպային փակ տաղավար | Փուլ | Թերթ | Թերթեր |
| | | | | ԱՆ | 10 | 15 |
| | | | Տանիքածածկի հիմնակմախքի հատակագիծ | | <<ԳԵՈՔԱՐՏ>> ՍՊԸ | |

# ՏԱՆԻՔԱԾԱԾԿՈՒՅԹԻ ՀԱՏԱԿԱԳԻԾ Մ 1:50

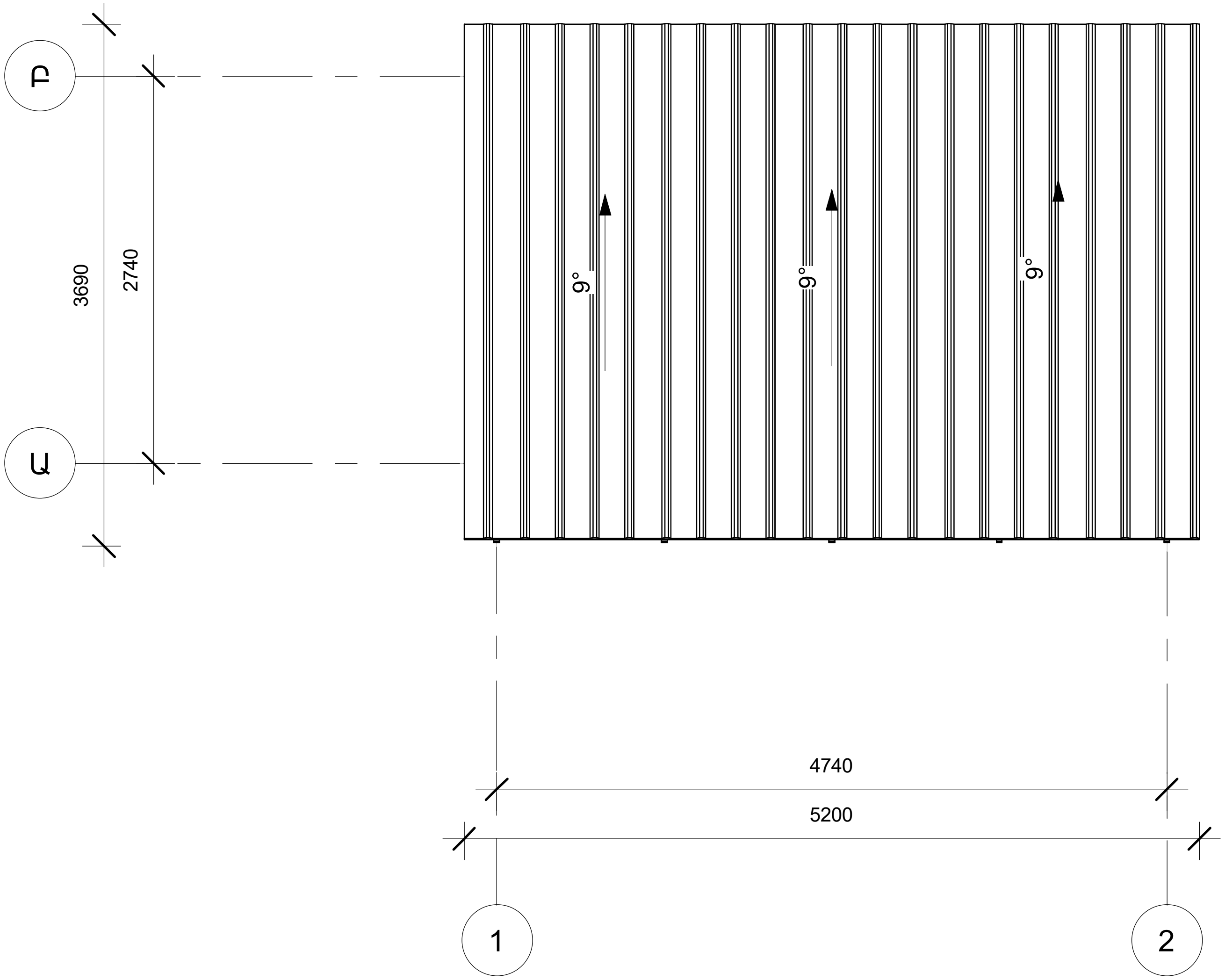


ԾԱՆՈԹՈՒԹՅՈՒՆ

1. Առանցքային չափերը տրված են միլիմետրներով:
2. Շենքի նիշերը տրված են մետրներով:
3. Տանիքածածկի մետաղական կոնստրուկցիաները յուղաներկել 2 անգամ:

| | | | | | | |
|---|---|---|---|---|---|---|
| Տնօրեն | Թովմասյան Ն. | | Լոռու մարզի Սպիտակ համայնքում տիպային փակ տաղավարի կառուցման նախագիծ | | | ՃՇ |
| Կատարեց | Հովհաննիսյան Վ. | | | | | |
| Ստուգեց | Թովմասյան Ն. | | Տիպային փակ տաղավար | Փուլ | Թերթ | Թերթեր |
| | | | | ԱՆ | 11 | 15 |
| | | | Տանիքածածկույթի հատակագիծ | <<ԳԵՈՔԱՐՏ>> ՍՊԸ | | |

# ՀԻՄՆԱԿՄԱԽՔԻ ԵՌԱՉԱՓ ՊԱՏԿԵՐ

| | | | | | | |
|---|---|---|---|---|---|---|
| Տնօրեն | Թովմասյան Ն. | | Լոռու մարզի Սպիտակ համայնքում տիպային փակ տաղավարի կառուցման նախագիծ | | | Ճ |
| Կատարեց | Հովհաննիսյան Վ. | | | | | |
| Ստուգեց | Թովմասյան Ն. | | Տիպային փակ տաղավար | Փուլ | Թերթ | Թերթեր |
| | | | | ԱՆ | 12 | 15 |
| | | | Հիմնակմախքի եռաչափ պատկեր | <<ԳԵՈՔԱՐՏ>> ՍՊԸ | | |
| | | | | | | |

# Մոնտաժային էլեմենտների մակնիշարում

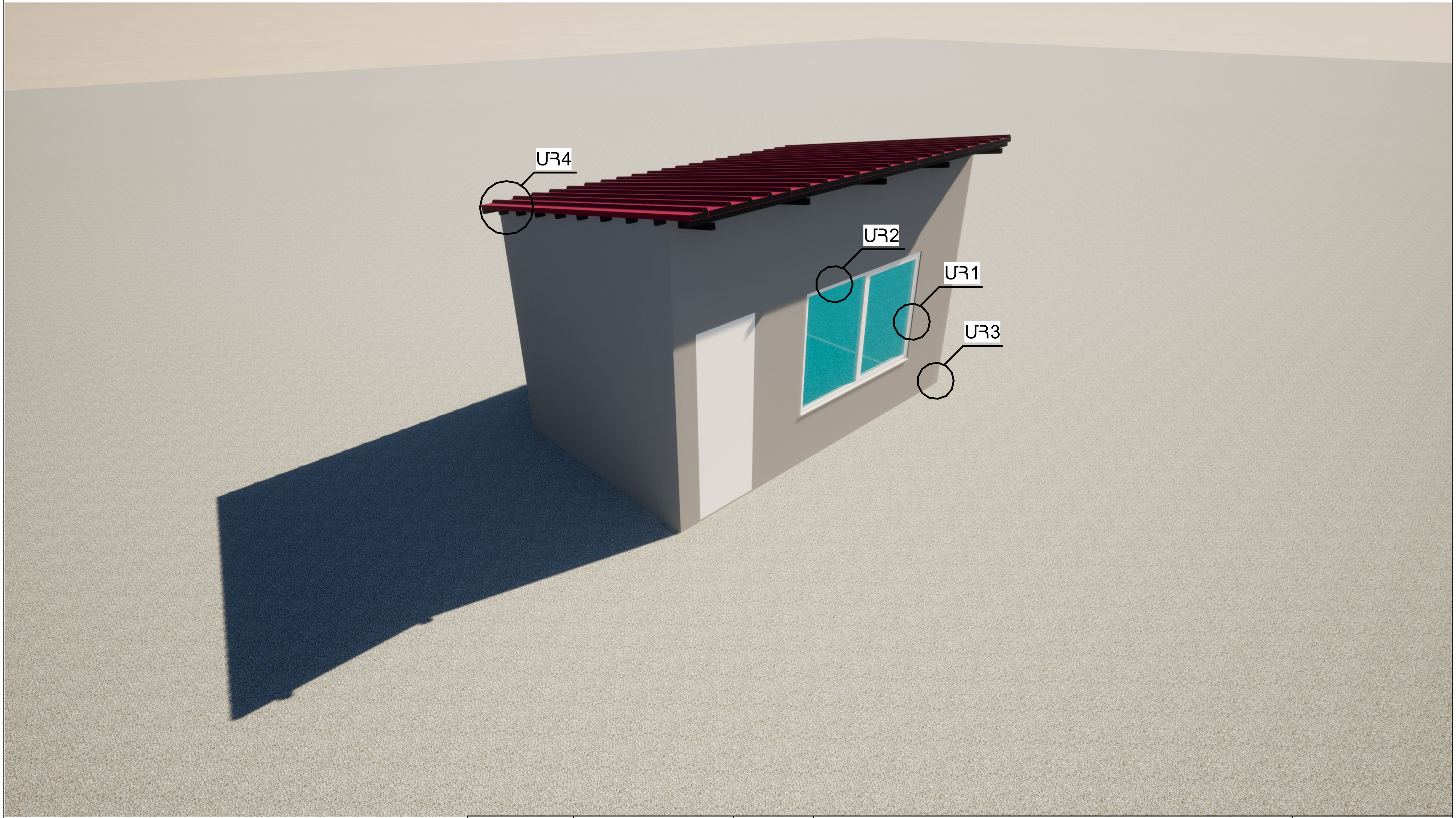


| | | | | | | |
|---|---|---|---|---|---|---|
| Տնօրեն | Թովմասյան Ն. | | Լոռու մարզի Սպիտակ համայնքում տիպային փակ տաղավարի կառուցման նախագիծ | | ՃՇ | |
| Կատարեց | Հովհաննիսյան Վ. | | | | | |
| Ստուգեց | Թովմասյան Ն. | | Տիպային փակ տաղավար | Փուլ | Թերթ | Թերթեր |
| | | | | ԱՆ | 13 | 15 |
| | | | Մոնտաժային էլեմենտների մակնիշարում | <<ԳԵՈՔԱՐՏ>> ՍՊԸ | | |
| | | | | | | |

## ՄԻԱՑՄԱՆ ՀԱՆԳՈՒՅՑ - 1

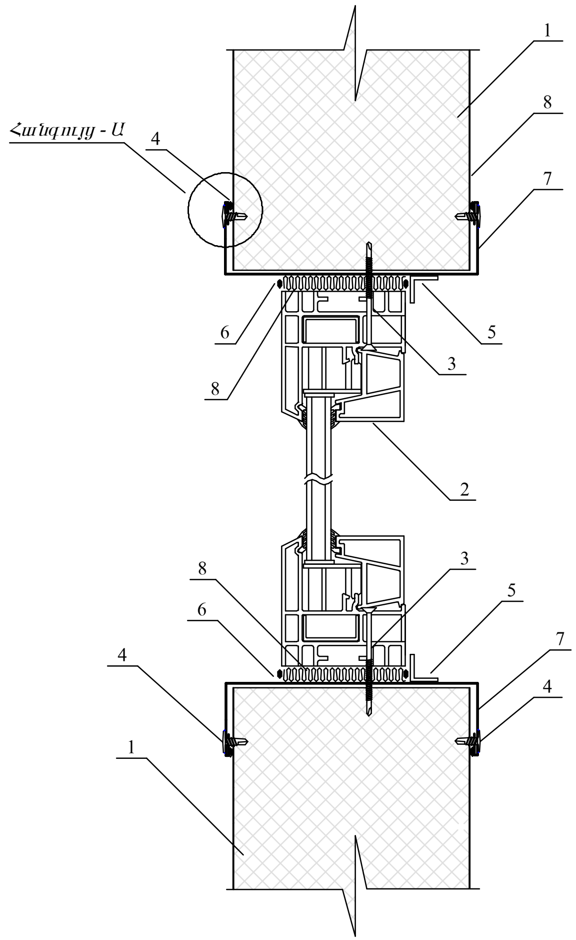


## ՄԻԱՑՄԱՆ ՀԱՆԳՈՒՅՑ - 2

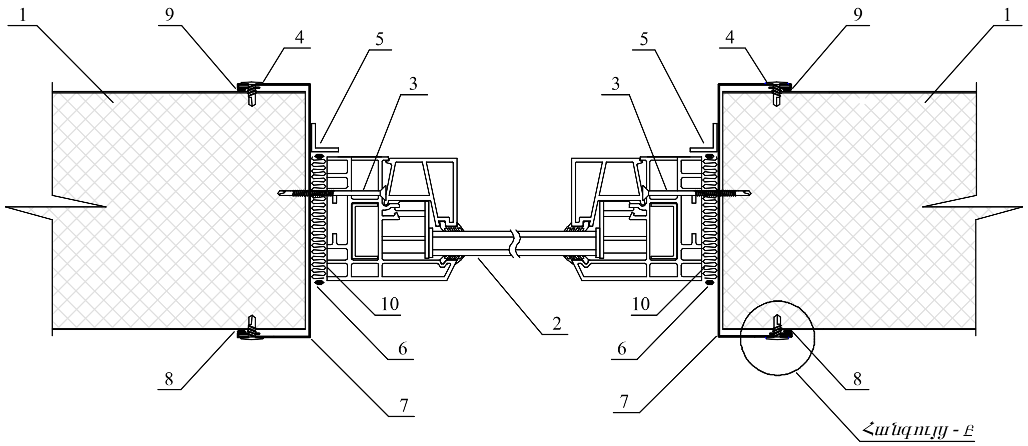


## ԾԱՆՈԹՈՒԹՅՈՒՆ

1. Սենդվիչ պանել
2. Պատուհան
3. Ինքնաշաղափող մոնտաժային պտուտակ
4. Ինքնաշաղափող ամրացման պտուտակ
5. Պլաստմասե անկյունակ
6. Հերմետիկ
7. Գունավոր գոգնոց 0.6 մմ
8. Ջերմամեկուսացում ( հանքային բամբակ )

## ՀԱՆԳՈՒՅՑ - Բ

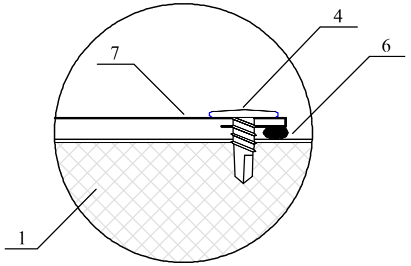


## ՀԱՆԳՈՒՅՑ - Ա

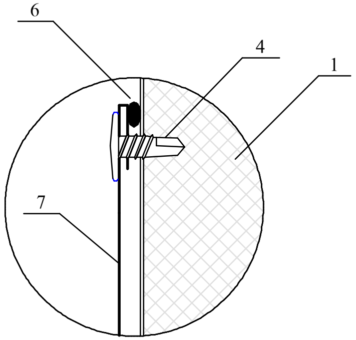


| | | | | | | |
|---|---|---|---|---|---|---|
| Տնօրեն | Թովմասյան Ն. | | Լոռու մարզի Սպիտակ համայնքում տիպային փակ տաղավարի կառուցման նախագիծ | | | ՃՇ |
| Կատարեց | Յովիաննիսյան Վ. | | | | | |
| Ստուգեց | Թովմասյան Ն. | | Տիպային փակ տաղավար | Փուլ | Թերթ | Թերթեր |
| | | | | ԱՆ | 14 | 15 |
| | | | Միացման հանգույց 1, Միացման հանգույց 2 | <<ԳԵՈՔԱՐՏ>> ՍՊԸ | | |
| | | | | | | |

## ՄԻԱՑՄԱՆ ՀԱՆԳՈՒՅՑ - 3

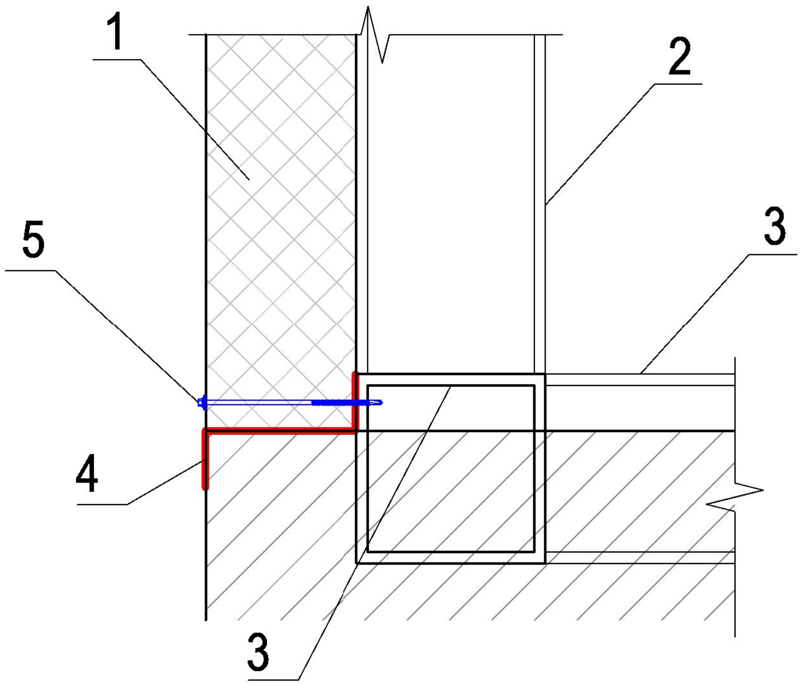


## ՄԻԱՑՄԱՆ ՀԱՆԳՈՒՅՑ - 4

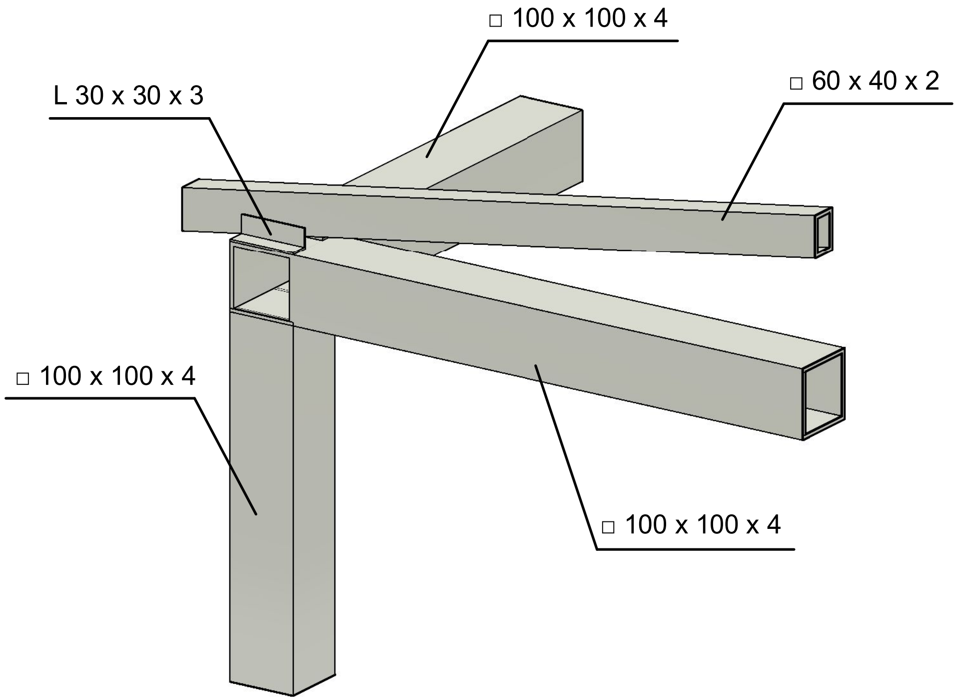


### ԾԱՆՈԹՈՒԹՅՈՒՆ

1. Սենդվիչ պանել 80 մմ
2. Մետաղական կանգնակ □ 100 x 100 x 4
3. Մետաղական հեծան □ 100 x 100 x 4
4. Գունավոր մետաղական զոդնոց 0.6մմ
5. Ինքնաշաղափող պտուտակ

| | | | | | | |
|---|---|---|---|---|---|---|
| Տնօրեն | Թովմասյան Ն. | | Լոռու մարզի Սպիտակ համայնքում տիպային փակ տաղավարի կառուցման նախագիծ | | ՃՇ | |
| Կատարեց | Հովհաննիսյան Վ. | | | | | |
| Ստուգեց | Թովմասյան Ն. | | Տիպային փակ տաղավար | Փուլ | Թերթ | Թերթեր |
| | | | | ԱՆ | 15 | 15 |
| | | | Միացման հանգույց 3, Միացման հանգույց 4 | <<ԳԵՈՔԱՐՏ>> ՍՊԸ | | |
| | | | | | | |